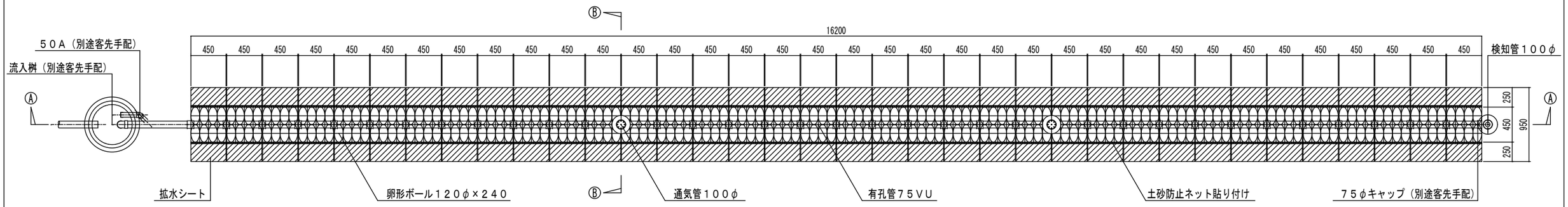

ＳＲＳ－ＥＰＳ土壌拡散処理システム平面図

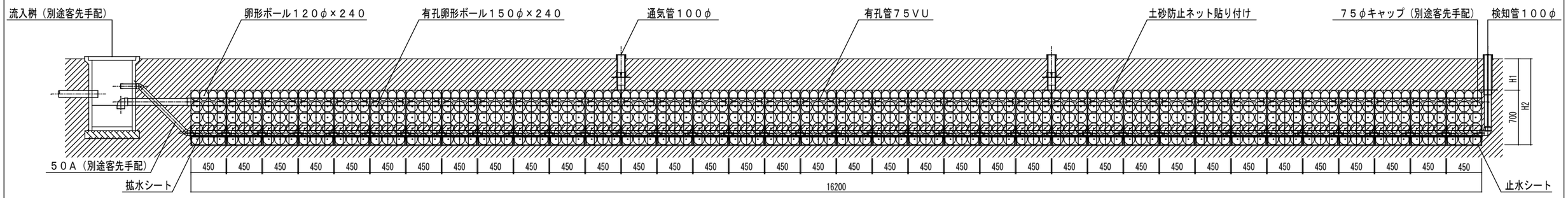

Ａ－Ａ断面図

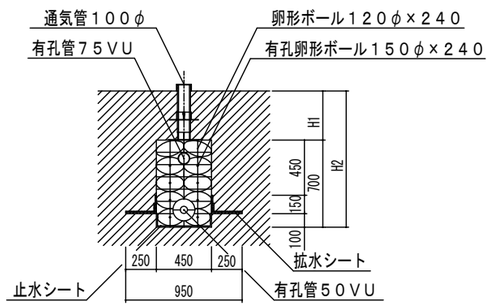

Ｂ－Ｂ断面図

計画汚水量　：　９０００Ｌ／日
処理能力　：　２５０Ｌ／基
必要基数　：　９０００Ｌ÷２５０Ｌ＝３６．０
３６基とする
必要処理面長　：　０．４５ｍ×３６基＝１６．２ｍ
※　Ｈ１　：
Ｈ２　：

株式会社エスアールエスディービー社	承認	設計	担当	製図	縮尺	図面名称　ＳＲＳ－ＥＰＳ土壌拡散処理システム４５人槽用（３６基）図面	Ｎｏ．
					設計年月日	備考　歩行者仕様・１列設置	